訂正	年月日	内容	担当	訂正	年月日	内容	担当
1				4			
2				5			
3				6			

お客様用図面

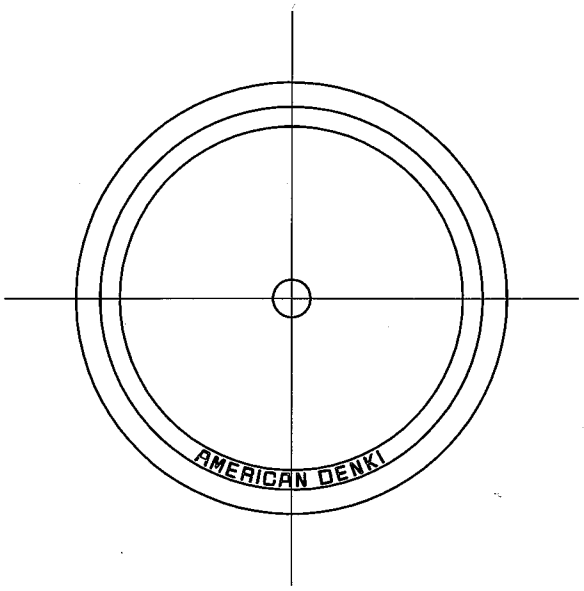

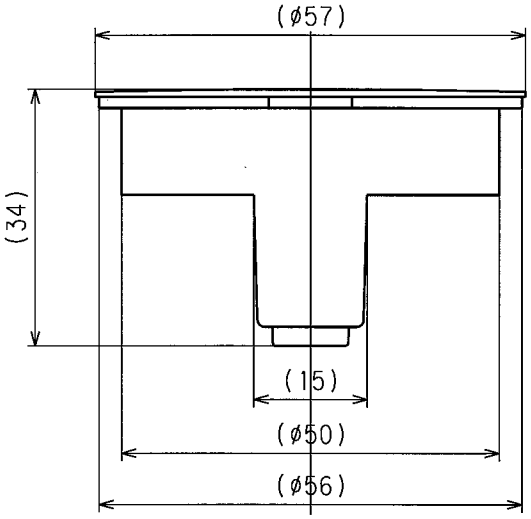

BN50SC（黒色）
BN50SC-IV（白色）

部番	部品名	箇数	摘要
1	BN50S用キャップ	1	ポリアミド樹脂　黒色又はミルキーホワイト色

定格	
製品名	BNノズル用キャップ
型番	BN50SC

製図	検図	承認	変更承認	尺度	1／1	第3角法	図番	客A-1100
本	松川	小池	松川	アメリカン電機株式会社			発行	年　月　日
06.9.13	07.5.17	07.5.22	'08.4.25					