お客様用図面	一般公差 ±

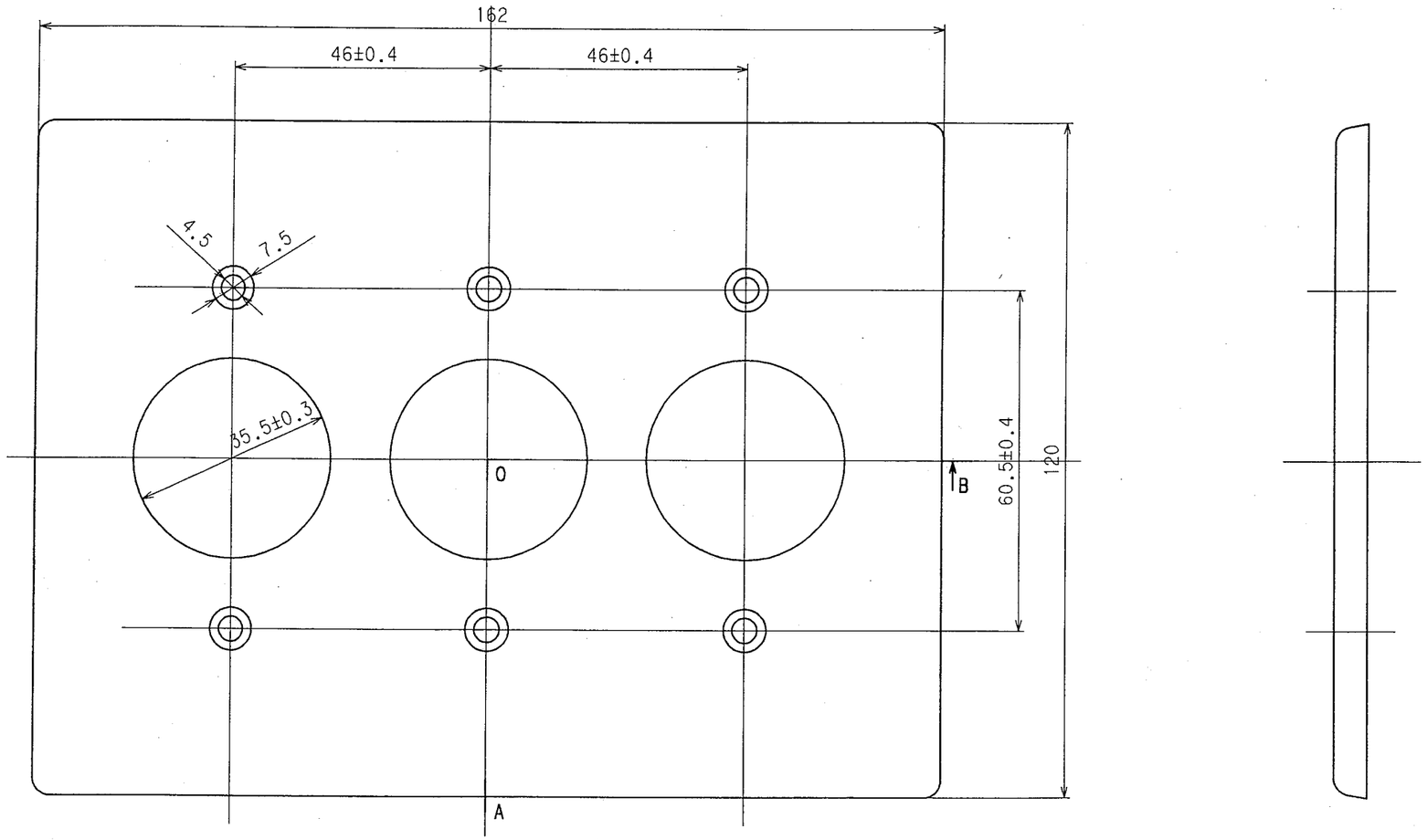

A−O−B断面図

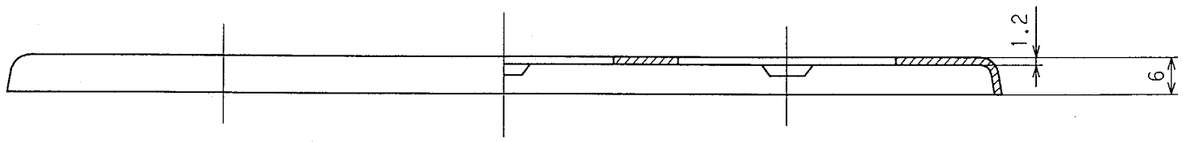

部番	部品名	箇数	摘要
1	プレート		新金属 1.2t

定格	
製品名	埋込コンセント3ケ用プレート
型番	7073A

承認	製図	本	尺度	／	アメリカン電機株式会社	図番	客A−935
						発行	00年12月4日