訂正	年月日	内容	担当	訂正	年月日	内容	担当
1				4			
2				5			
3				6			

お客様用図面

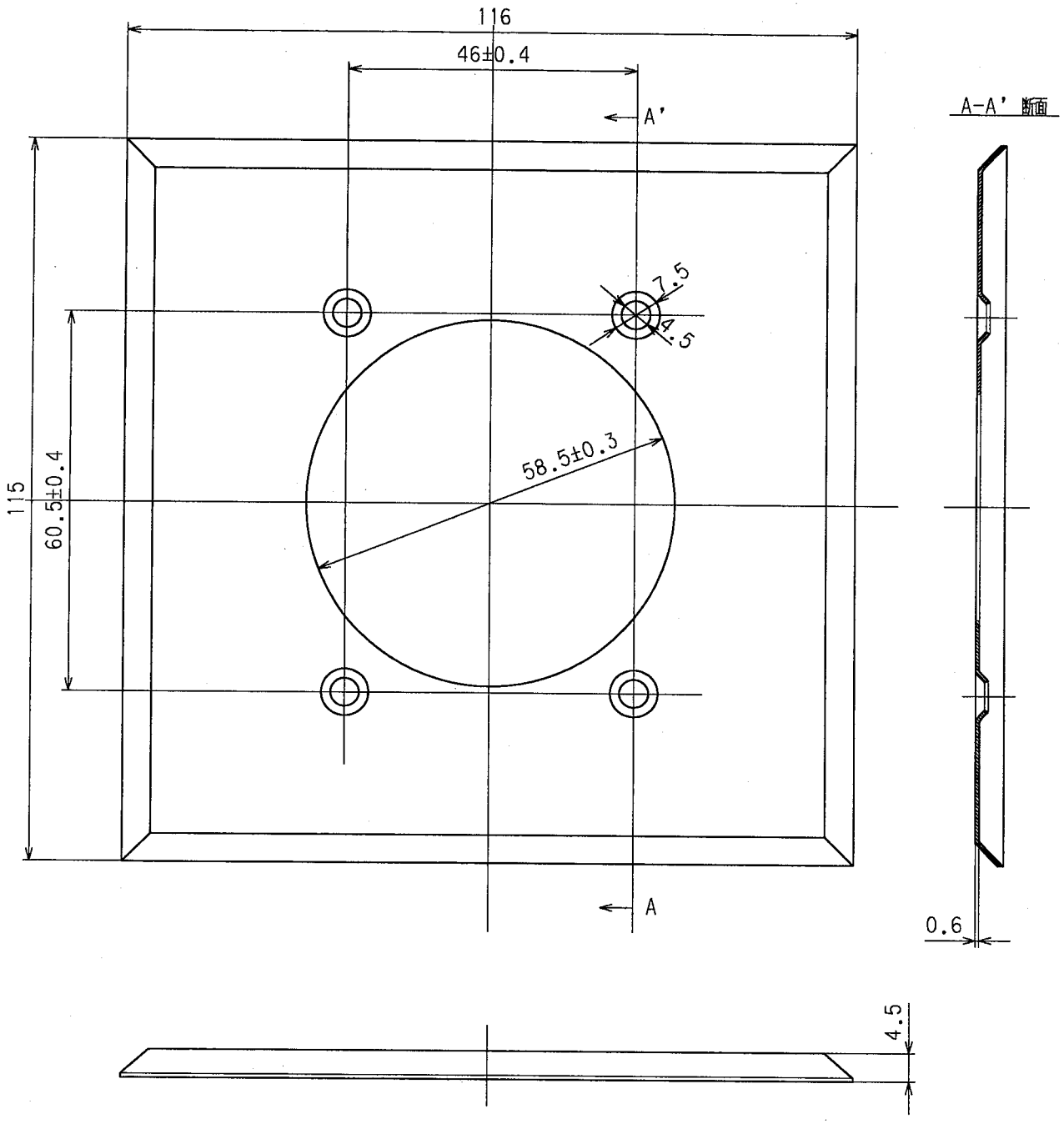

部番	部品名	箇数	摘要
	プレート	1	ステンレス鋼 0.6t

定格	
製品名	埋込コンセント用プレート
型番	541S

製図	検図	承認	変更承認	尺度	第3角法	図番	客A-143S
新井	本	小池		1/1	アメリカン電機株式会社	発行	00年12月4日
04.4.27	04.6.7	00.12.4	04.6.10				