お客様用図面

一般公差 ±

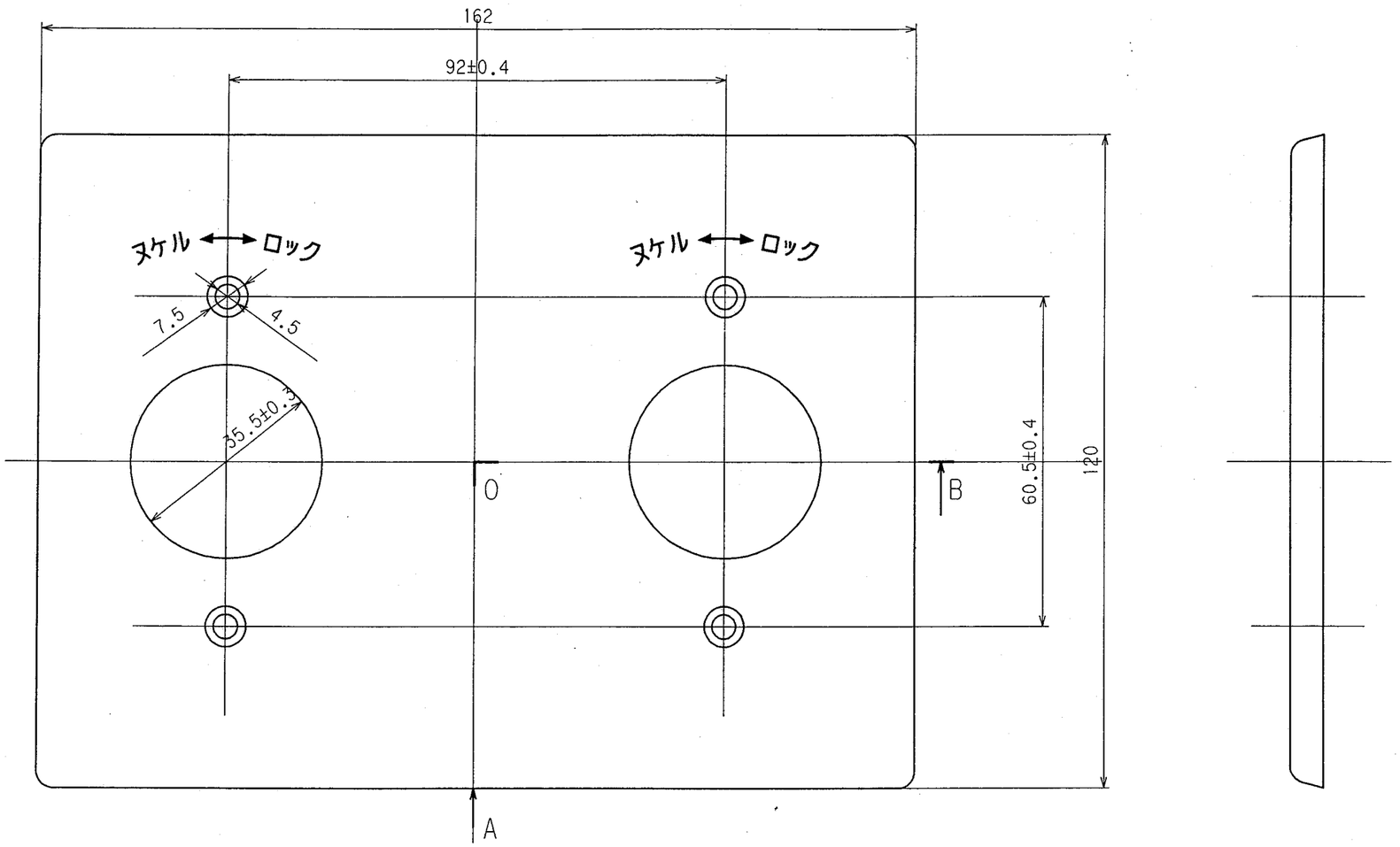

A-O-B断面図

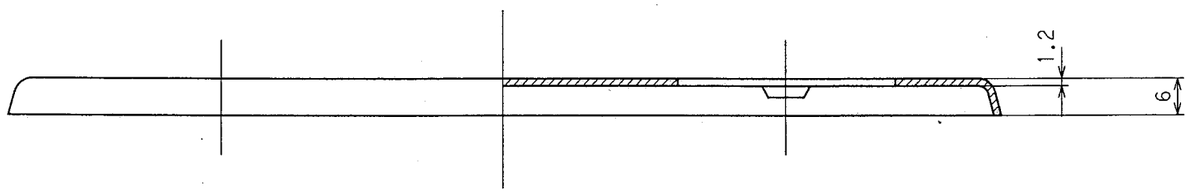

部番	部品名	箇数	摘要
1	プレート	1	新金属 1.2t

定格	
製品名	引掛形埋込コンセント2ケ用プレート
型番	141-2A

承認		製図	大塚	尺度	／

アメリカン電機株式会社

図番	客A-938
発行	00年 12月 4日