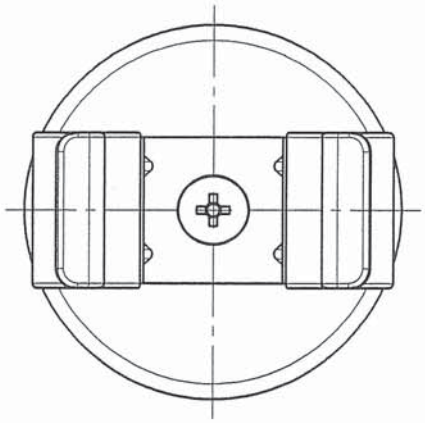

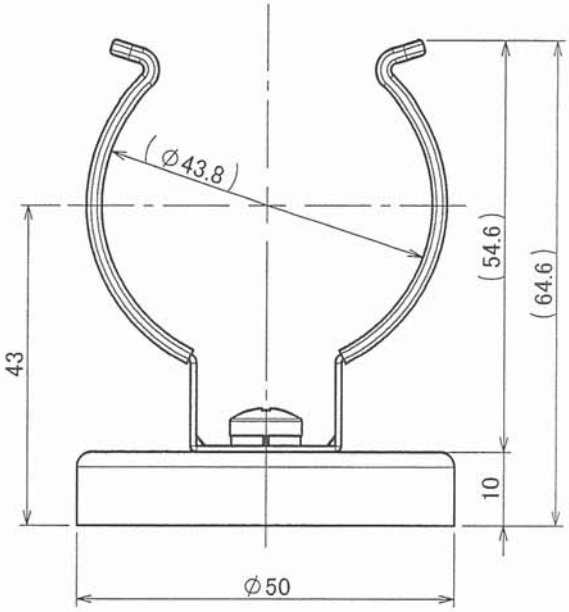

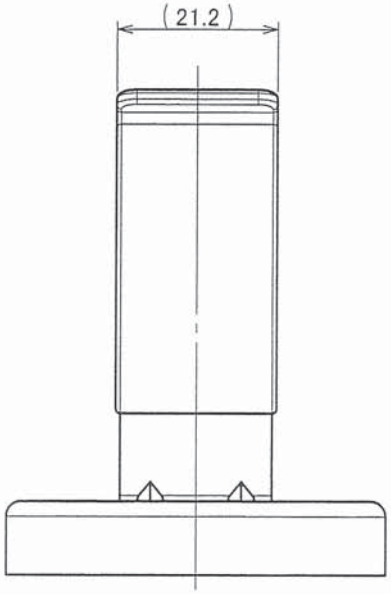

承認	検図	設計	製図	型式	MH-50				
				品名	マグネットホルダー				
				材質	--				
		對馬	金子	数/個	1	尺度	1:1	投影法	
				図番	L30024-00				
年月日	1996/12/21			嵯峨電機工業株式会社					